MEDION
MEDION
KINGFISHER
KINGFISHER
KINGFISHER
KINGFISHER
KINGFISHER
KINGFISHER
KINGFISHER
KINGFISHER
KINGFISHER
KINGFISHER
KINGFISHER
KINGFISHER
FLY KINGFISHER
FLY KINGFISHER
FLY KINGFISHER
FLY KINGFISHER
MEDION
MEDION
MEDION
MEDION
MEDION
MEDION
icici
icici
POTENZA
POTENZA
POTENZA
POTENZA

作り方
のりしろが無いので裏からセロテープで貼り合わせてください。
はじめにリアウイングを作っておきます。
Ａの部品を両面テープでモーター上に固定します。
リアウイングがリアタイヤにあたらないように前後の位置を決めます。

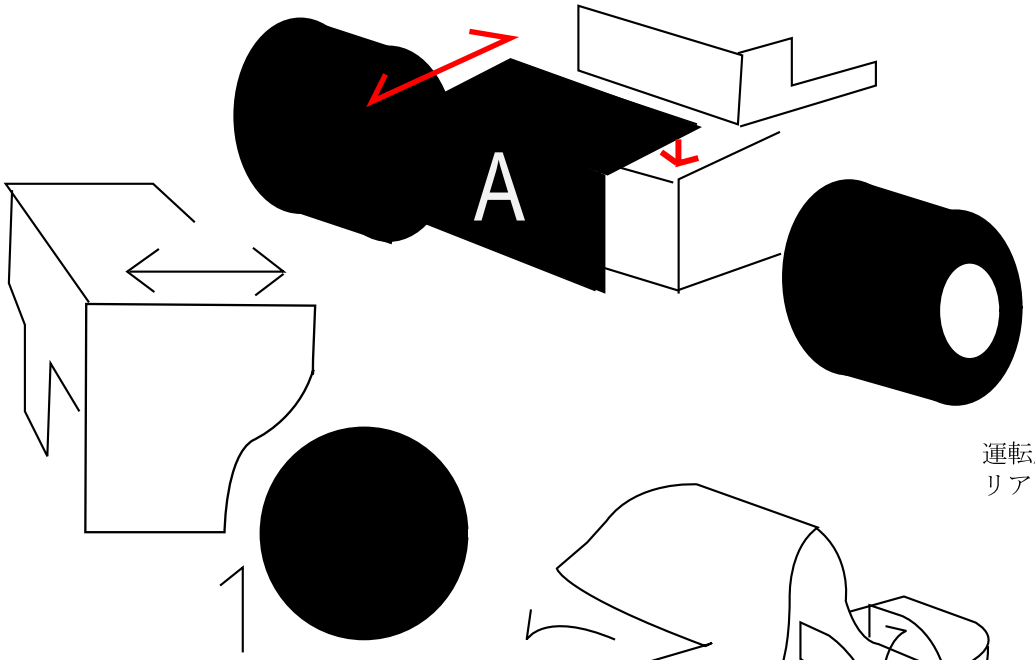

運転席周辺は車両側面に両面テープで固定します。
リアはＡに固定します。

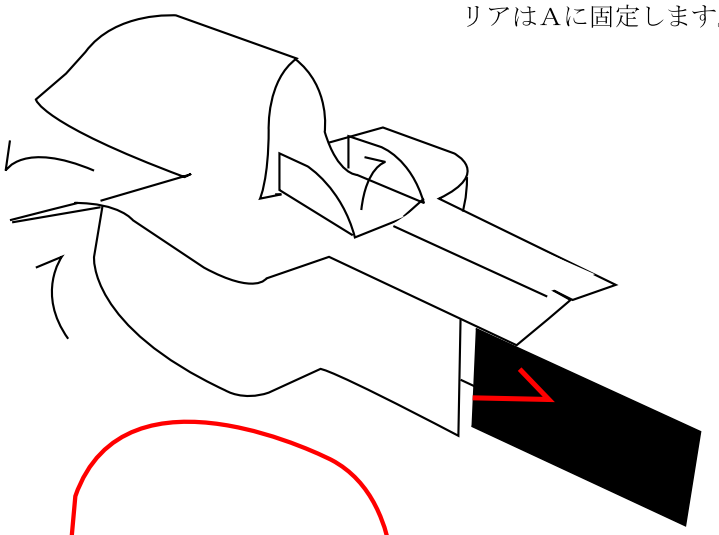

次にリアウイングを固定します。

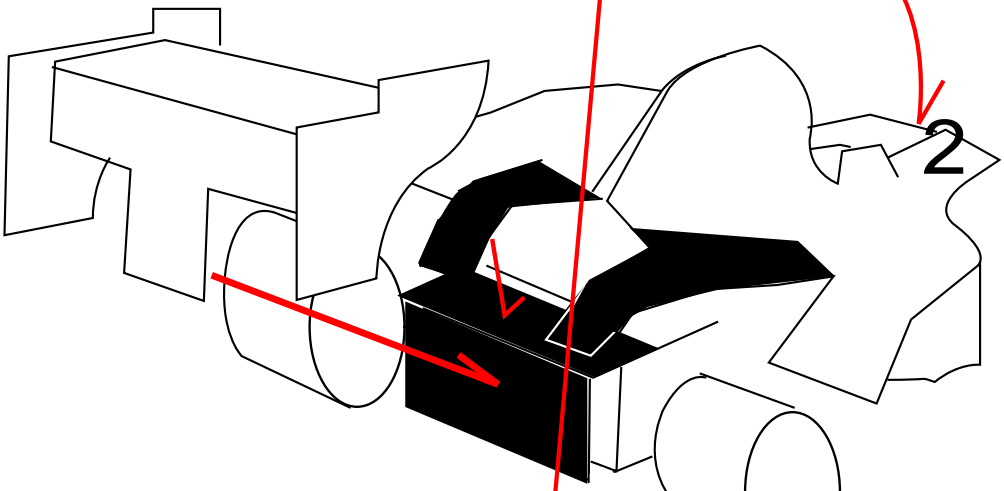
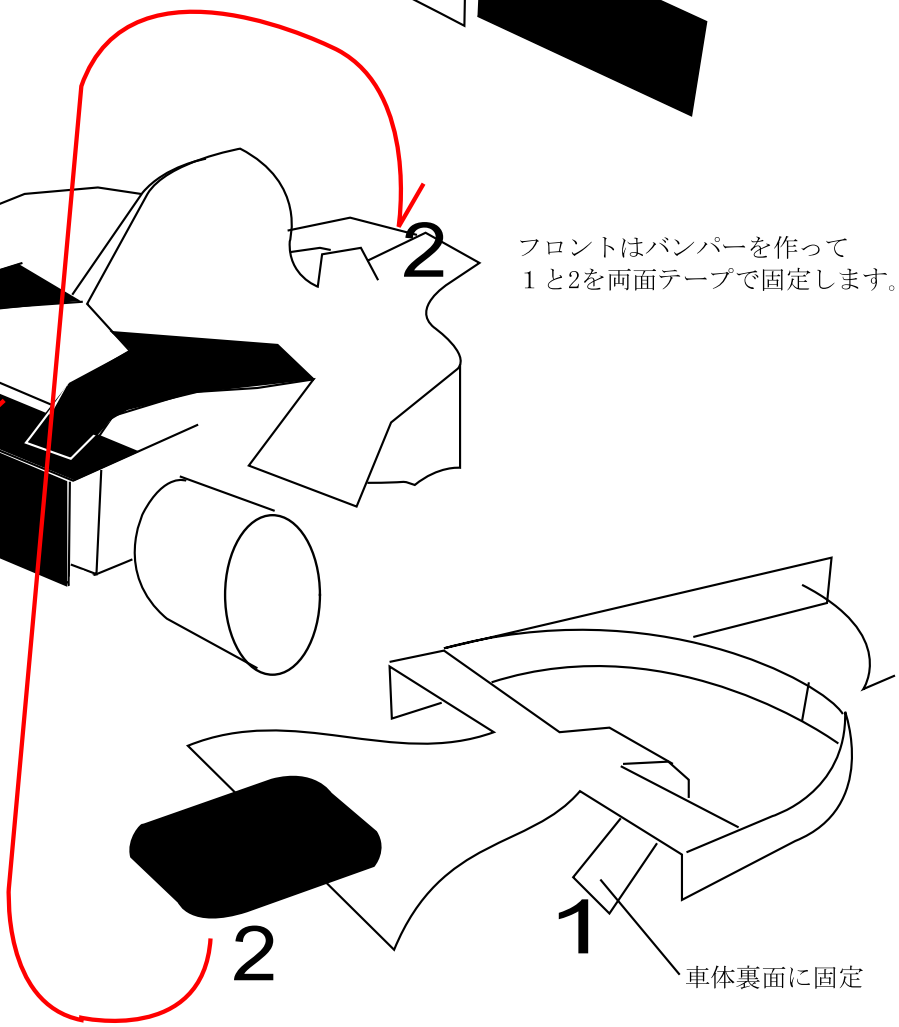
フロントはバンパーを作って
１と2を両面テープで固定します。